SYSTÈMES de PROJECTION

HCM4

ÉCRANS à MOTEUR

Un écran design particulièrement silencieux, une installation plus simple et plus rapide grâce au système Speed Solo.

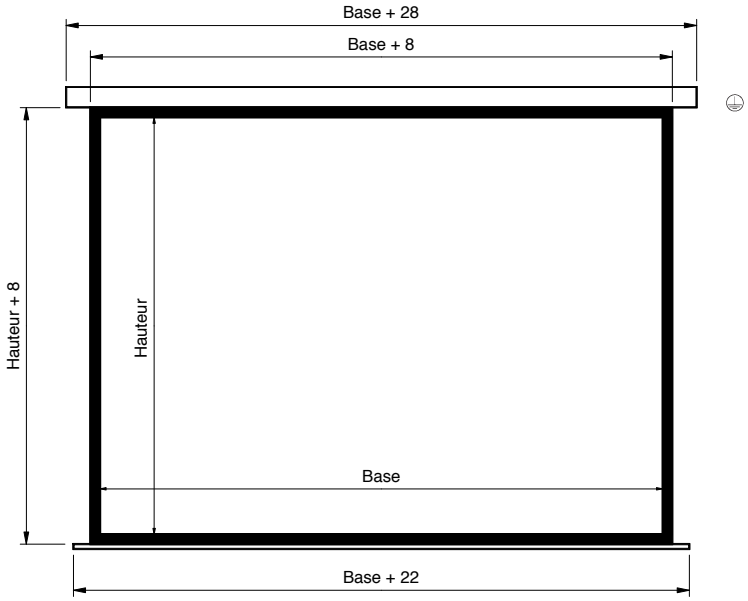

Carter en profilé d'aluminium laqué blanc et cadrage noir de la surface de projection.
Surface de projection occultante.
Fixation mixte mur/plafond.

Disponible en 2 modèles :

- HCM4S avec commande filaire (voir les options pour ce modèle).
- HCM4R avec télécommande infrarouge :

Format image Hauteur x Base (cm)	Blanc Mat + tél. infrarouge	Blanc Mat +tél.filaire	Poids Brut en Kg	Poids Net en Kg
Formats 4:3	**HCM4R**	**HCM4S**		
129 x 172	HCM4RB1135180	HCM4SB1135180	16	13
144 x 192	HCM4RB1150200	HCM4SB1150200	17	14
174 x 232	HCM4RB1180240	HCM4SB1180240	21	18
Formats 16:9	**Les formats 16:9 sont réalisés avec une bordure noire haute de 30cm.**			
97 x 172	HCM4RB1101180	HCM4SB1101180	16	13
108 X 192	HCM4RB1112200	HCM4SB1112200	17	14
130 X 232	HCM4RB1135240	HCM4SB1135240	21	18

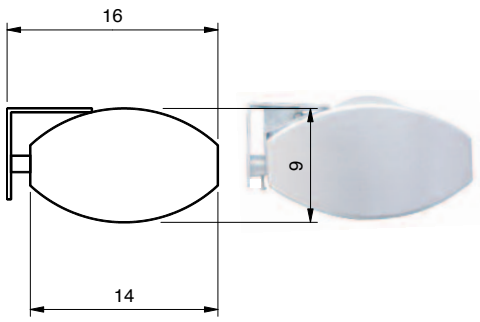

OPTIONS ET ACCESSOIRES POUR LA VERSION HCM4S

CONTRÔLE À DISTANCE

Type	Référence
Radio Std	OPTCOMMANDRAD
Trigger	OPTCOMVPRAD
Infrarouge	OPTCOMIRHOME

TÉLÉCOMMANDES

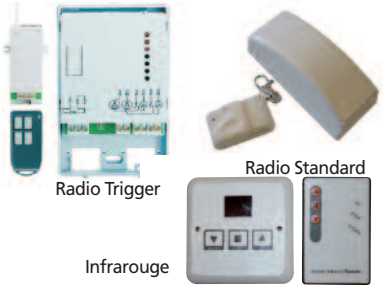

PATTES D'ÉCARTEMENT

Des pattes d'écartement 40 cm permettent une prise de distance plus importante par rapport au mur.
La Paire :

Référence	Dimension
OPTECAR40HCM4	40 cm

SYSTÈME SPEED SOLO

Installation plus simple, plus rapide et par une seule personne.
Notre nouveau système de fixation Speed Solo vous fait gagner du temps à l'installation.

1. Installer les deux pattes de fixation au mur ou au plafond.
2. Insérer l'écran dans les pattes.
3. Sécuriser l'installation.

Les pattes sont coulissantes le long du carter.

Tél +33 (1) 64 59 94 54 – Fax +33 (1) 64 59 39 01 – www.oray.fr
Chemin de Beaurepaire – BP 10047 – 91416 DourdanCedex – France